[R E P O R T]

정보통신공학전공
200301582
김성태

국립공주대학교
KONGJU NATIONAL UNIVERSITY

P.238

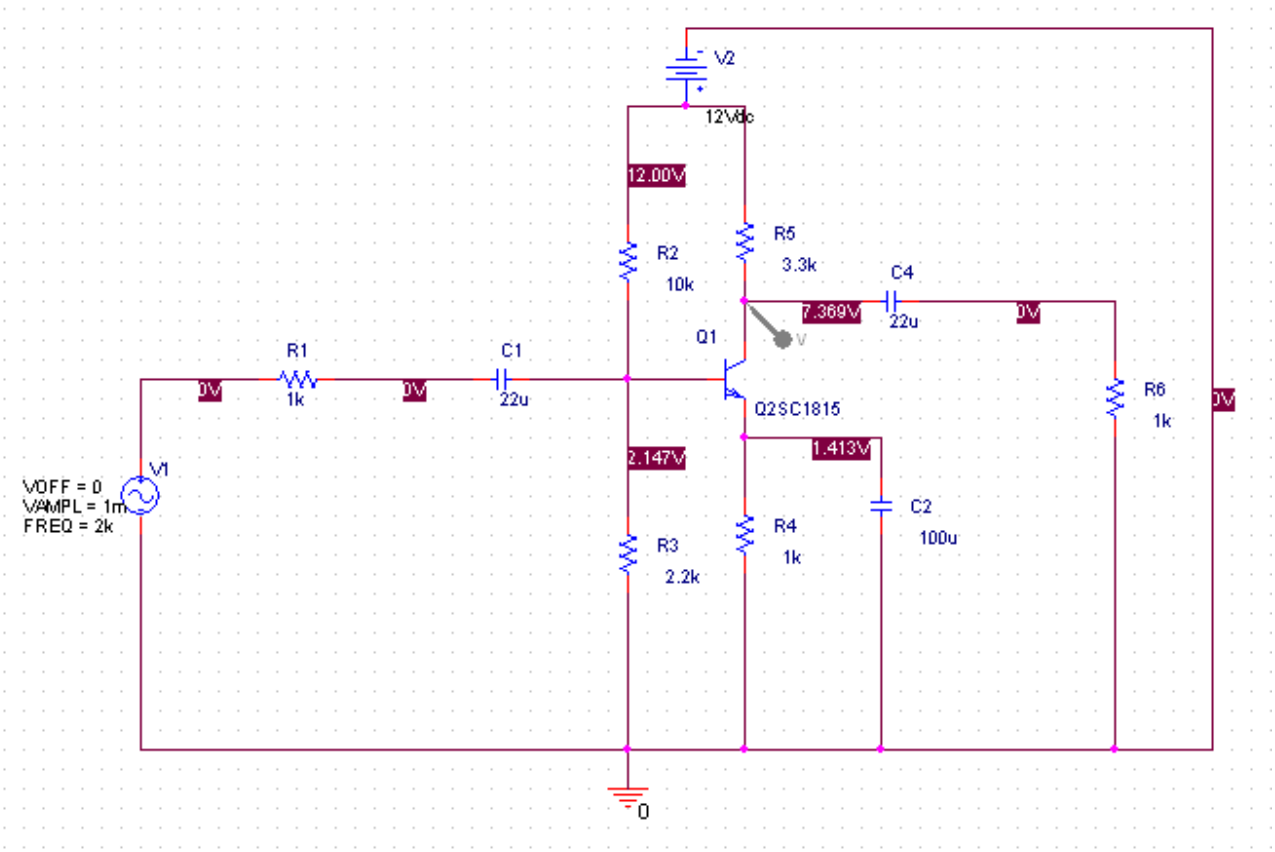

사진 *1: p.238* 회로도

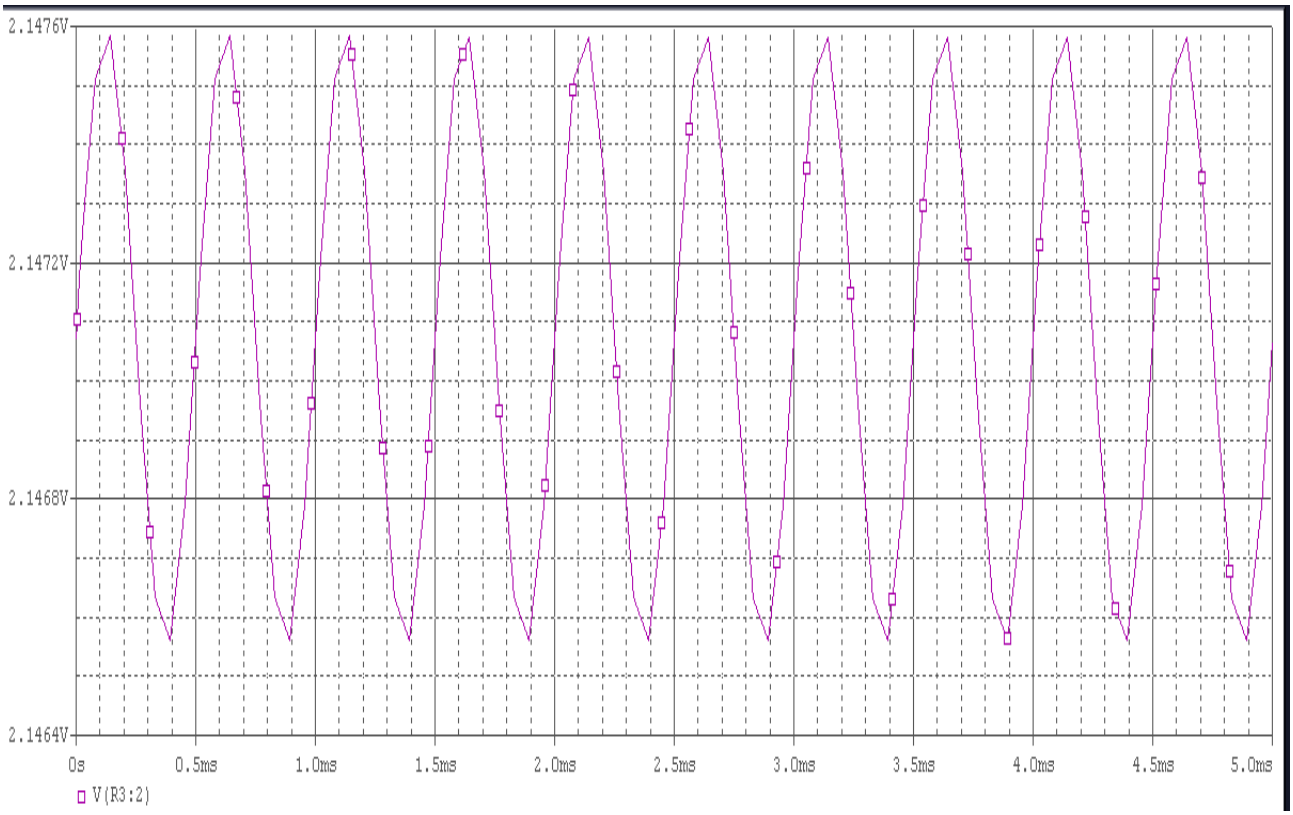

사진 *2: Base* 전압

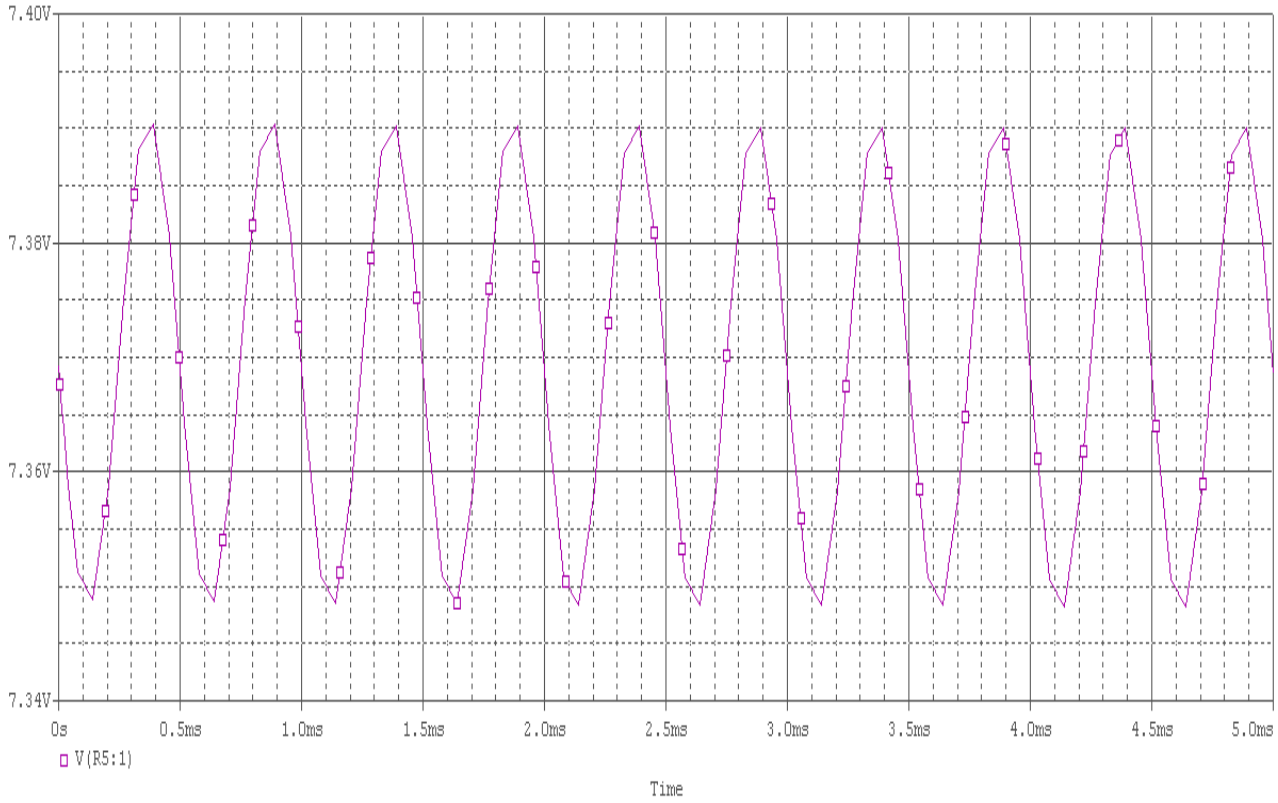

사진 *3: Collector* 전압

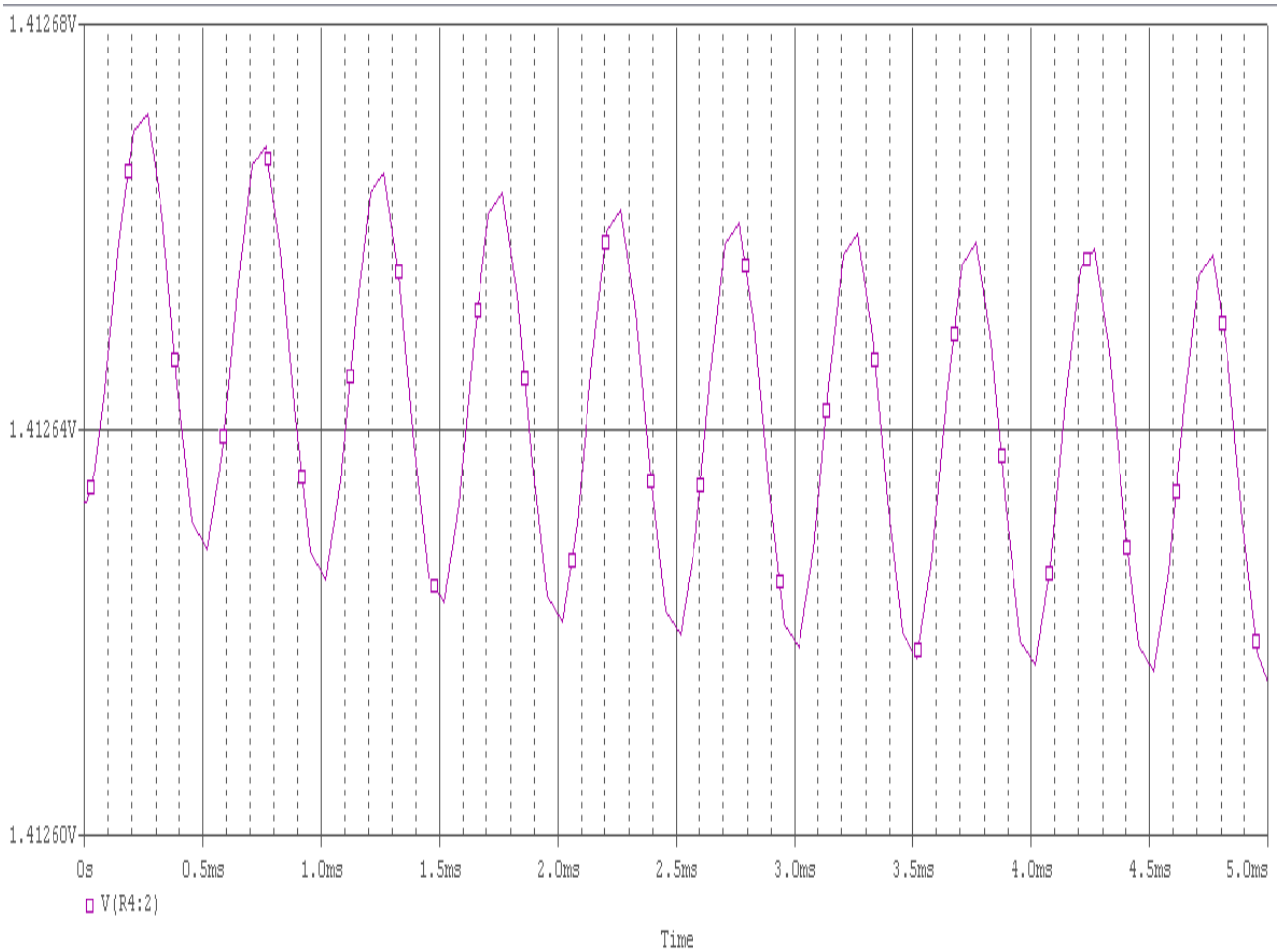

사진 *4: Emittor* 전압

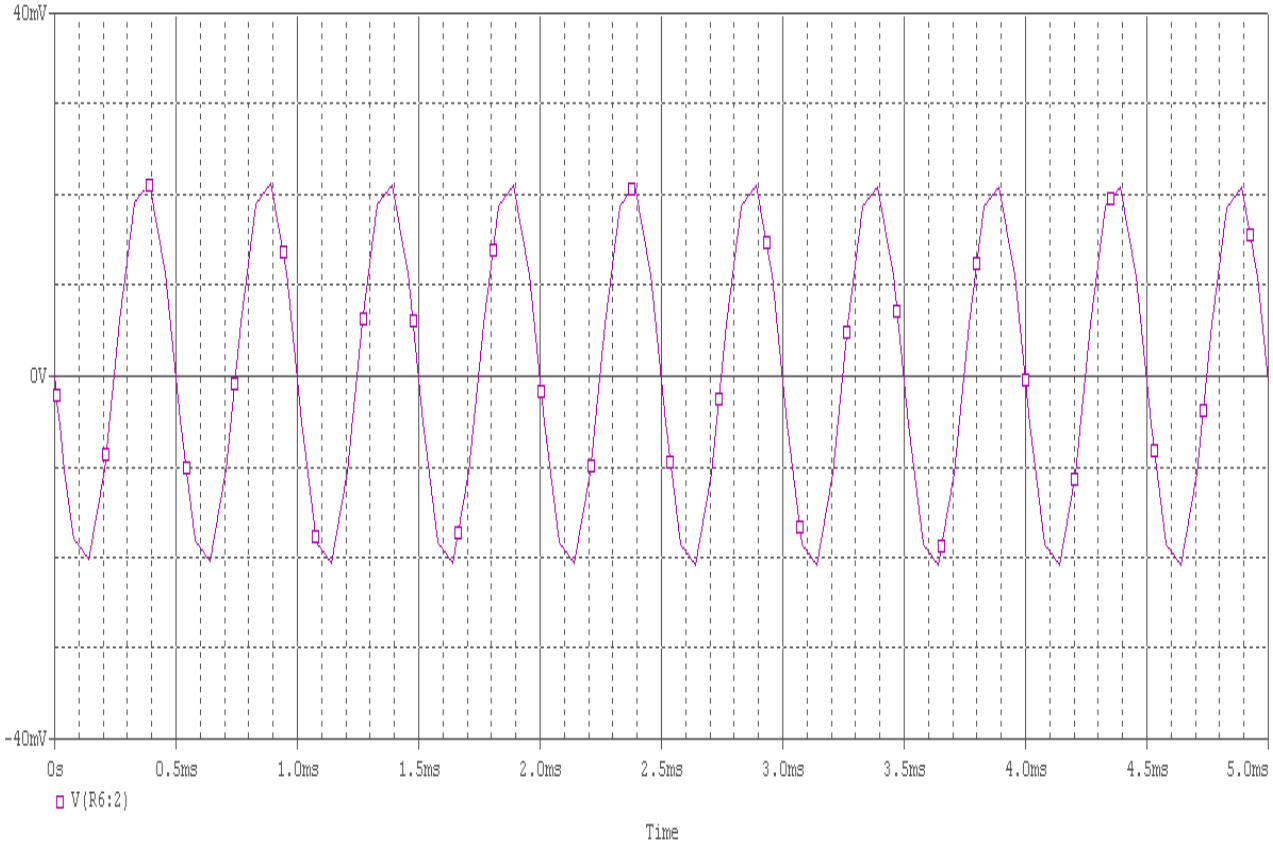

사진 *5: Output* 전압

P. 241

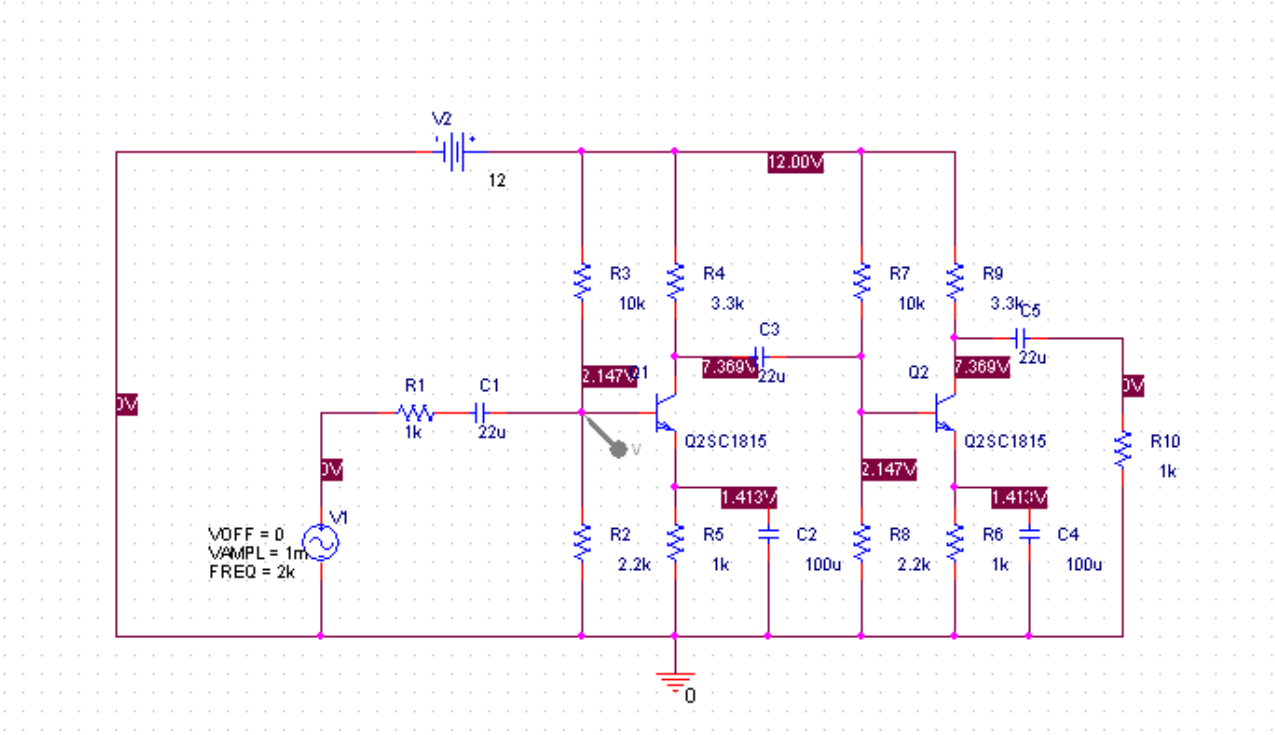

사진 *6: p.241* 회로도

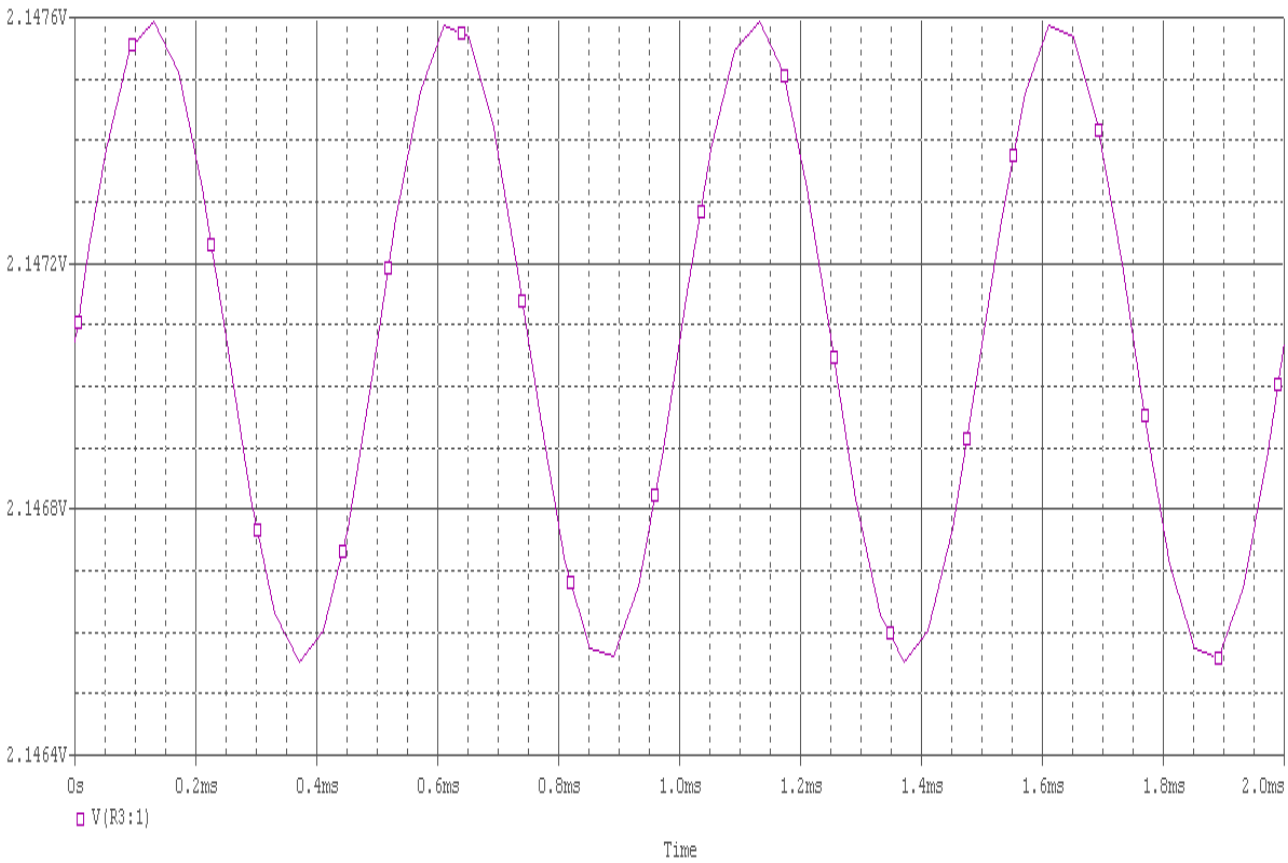

사진 *7: Base* 전압

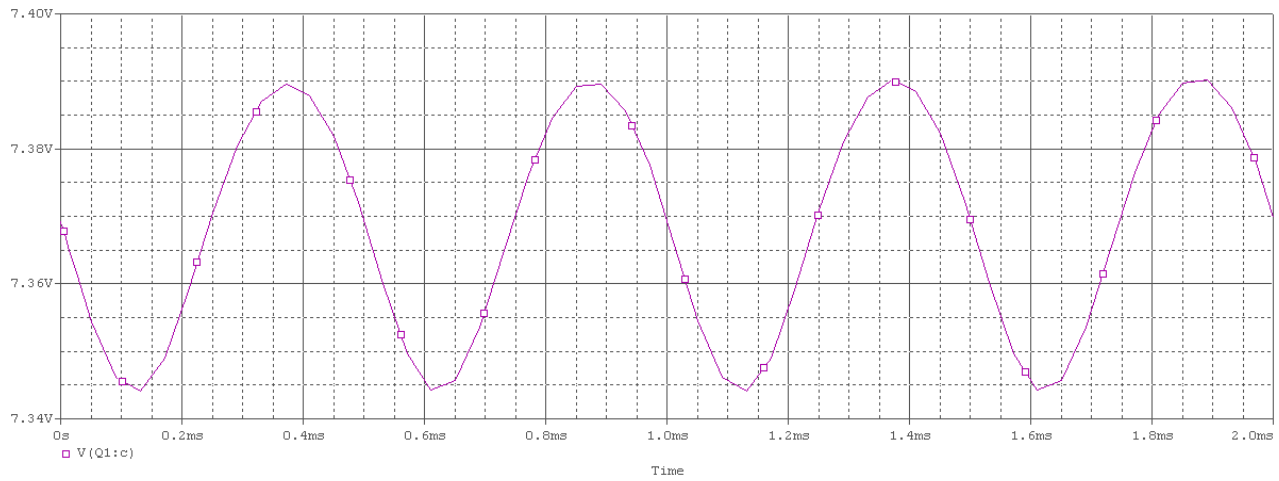

사진 *8: Collector* 전압

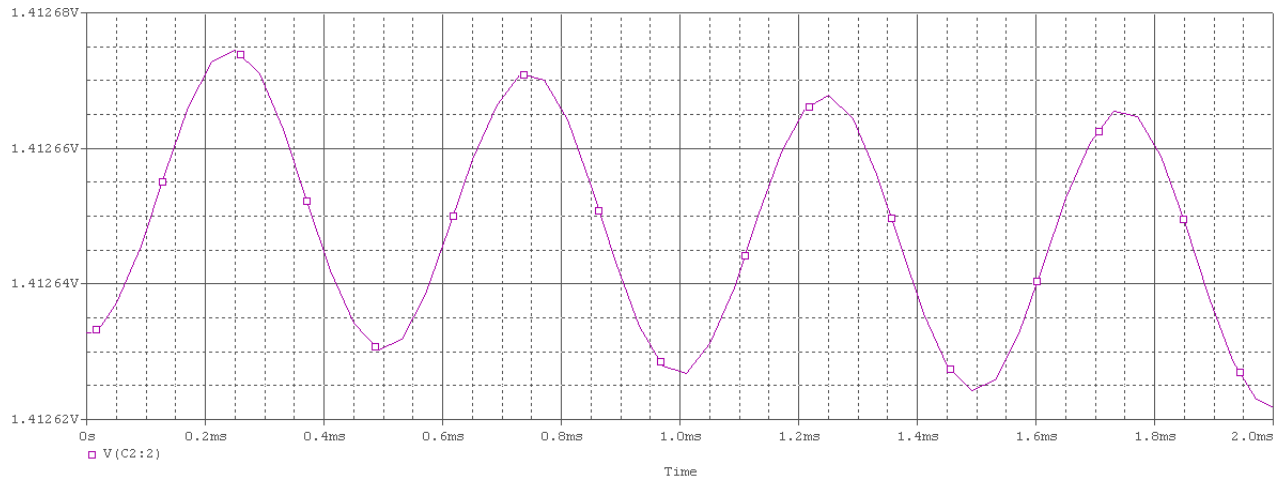

사진 *9: Emittor* 전압

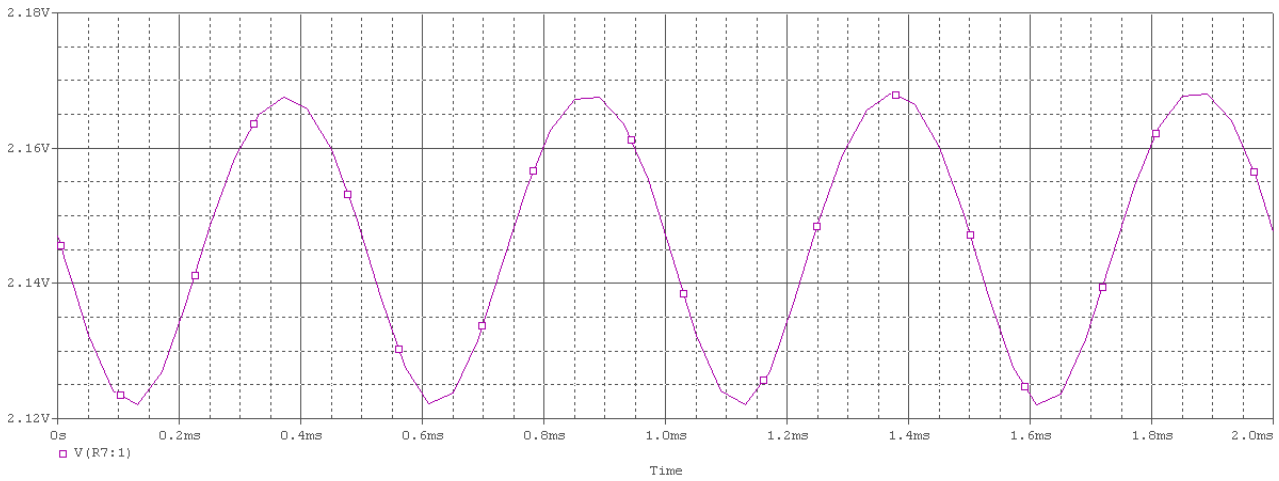

사진 *10: TR-2 Base* 전압

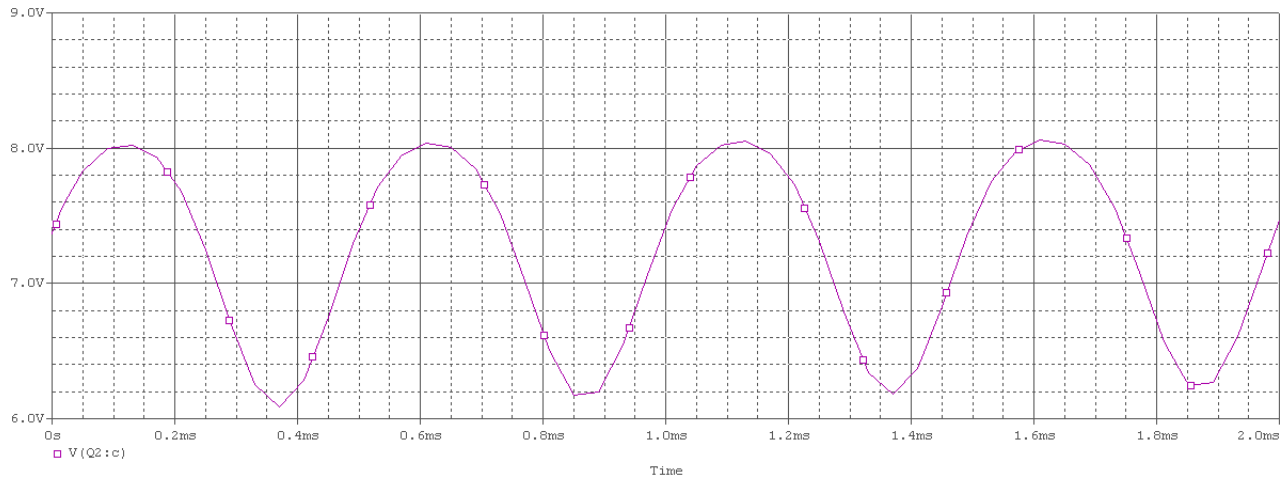

사진 *11: TR-2 Collector* 전압

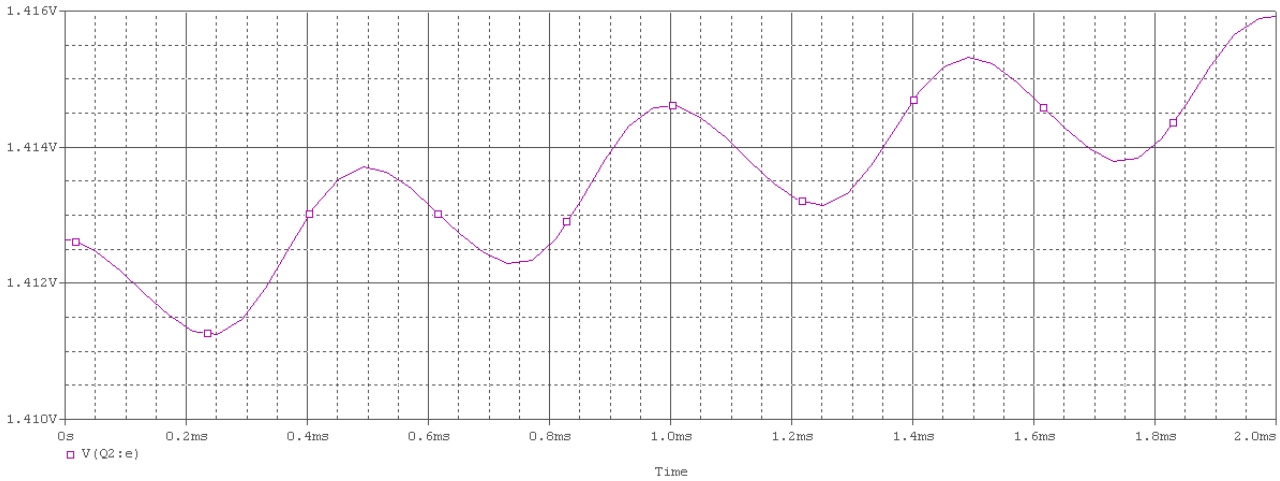

사진 *12: TR-2 Emittor* 전압

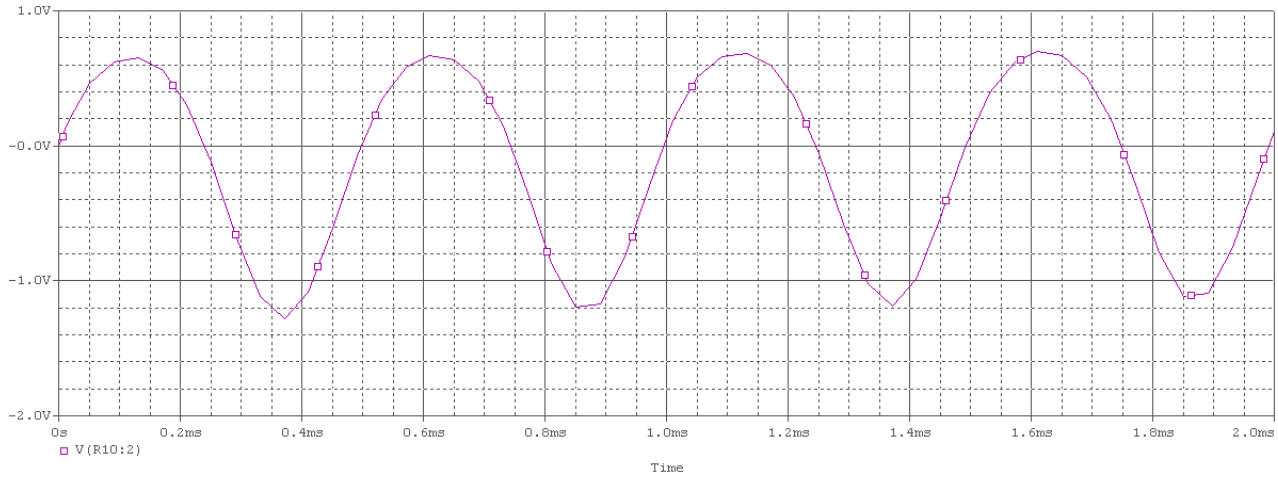

사진 *13: TR-2 Output* 전압

TEST2

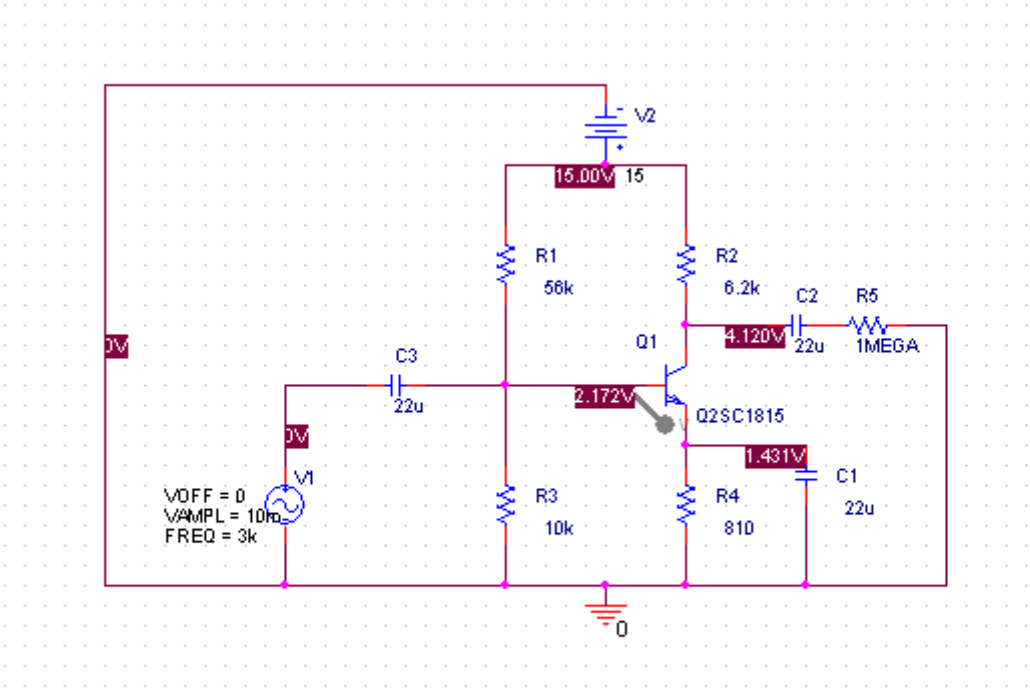

사진 *14: Test2* 회로도

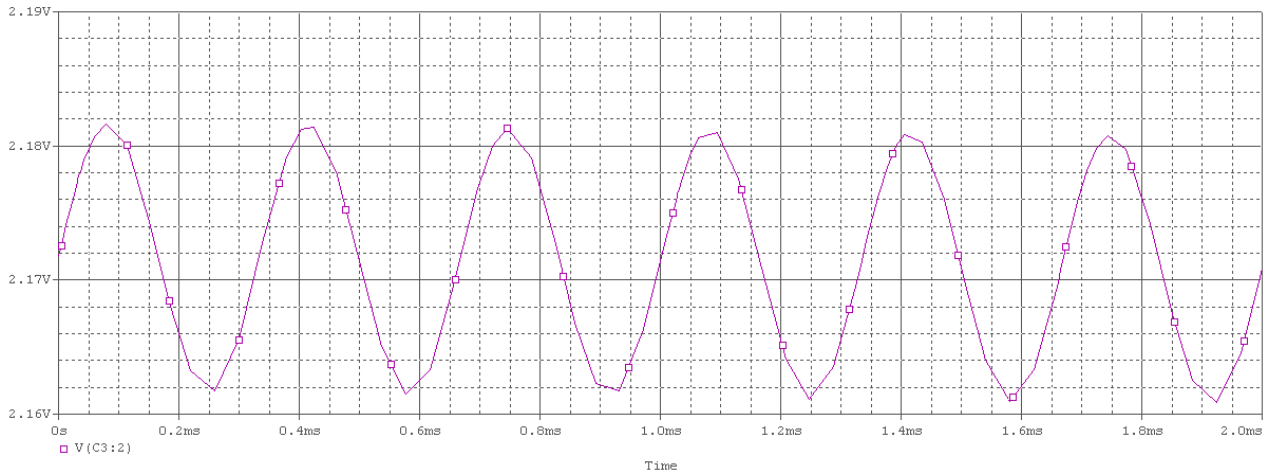

사진 *15: Base* 전압

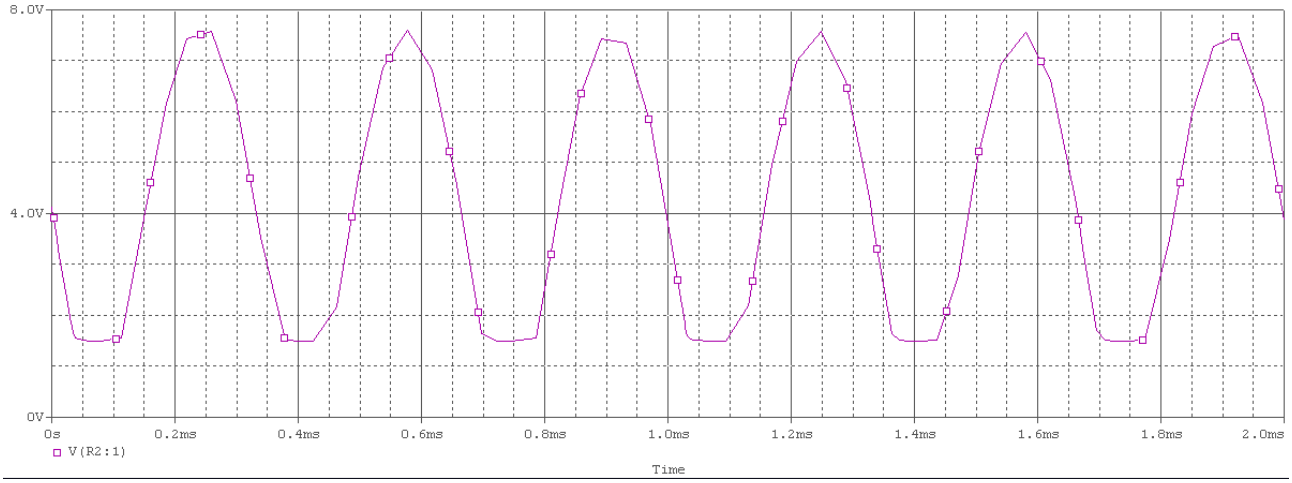

사진 *16: Collector* 전압

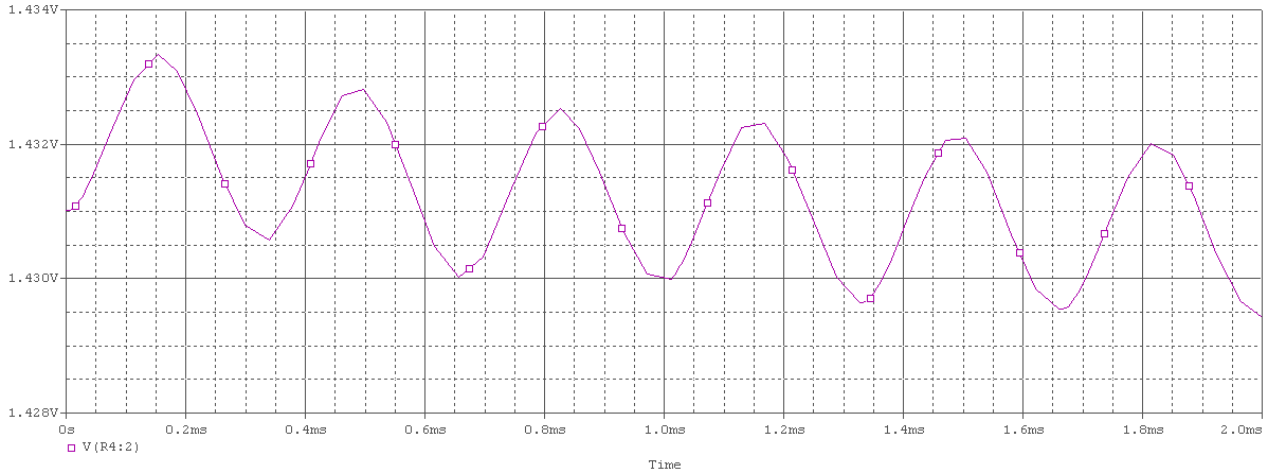

사진 *17: Emittor* 전압

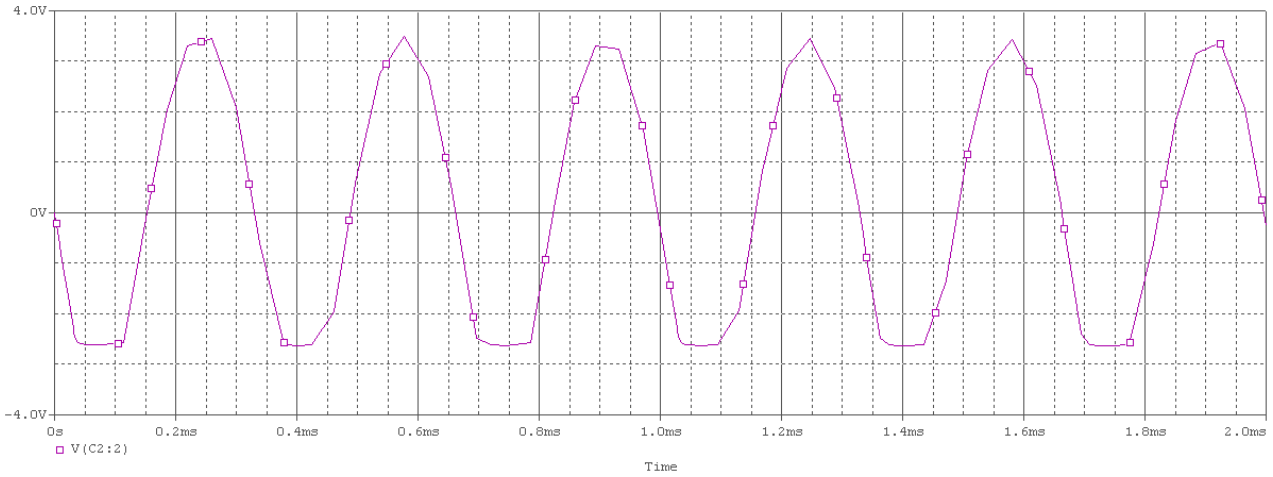

사진 *18: Output* 전압

TEST2 – 2

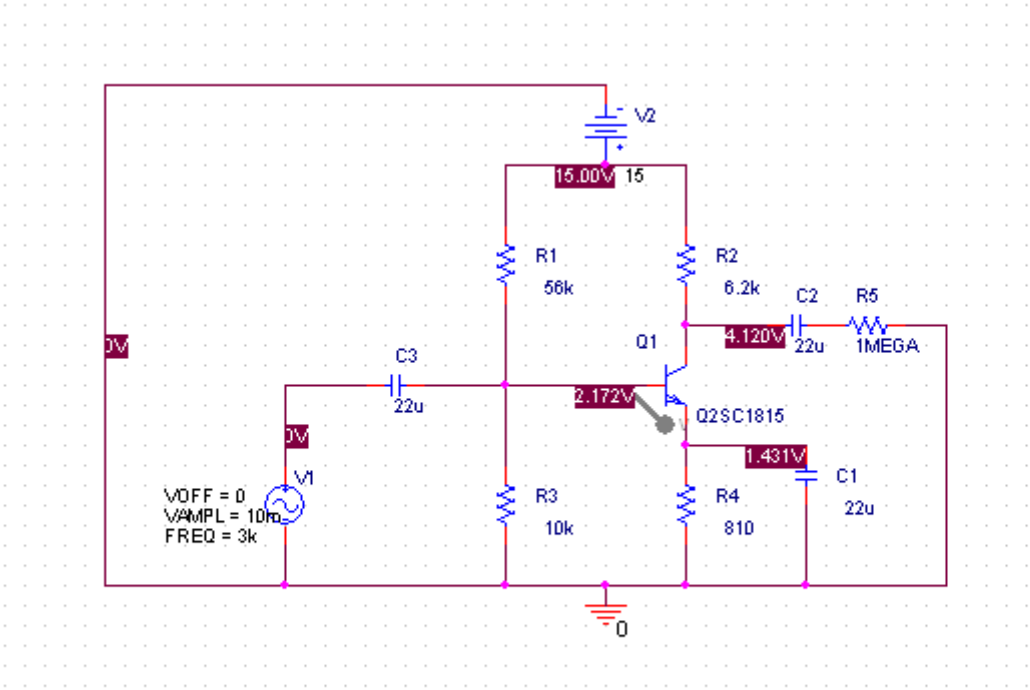

사진 *19: Test2-2* 회로도

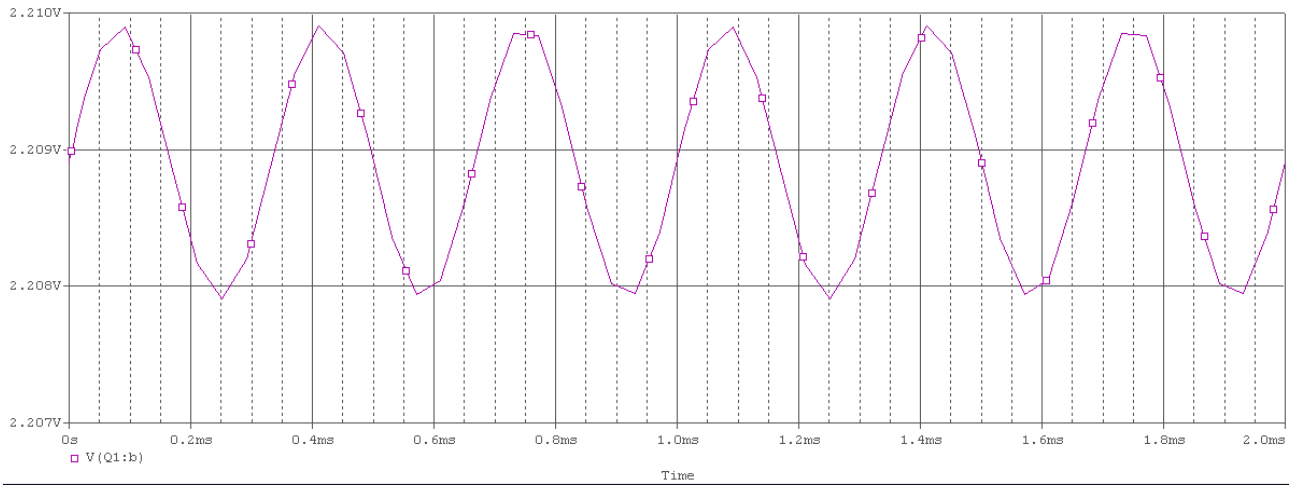

사진 *20: Base* 전압

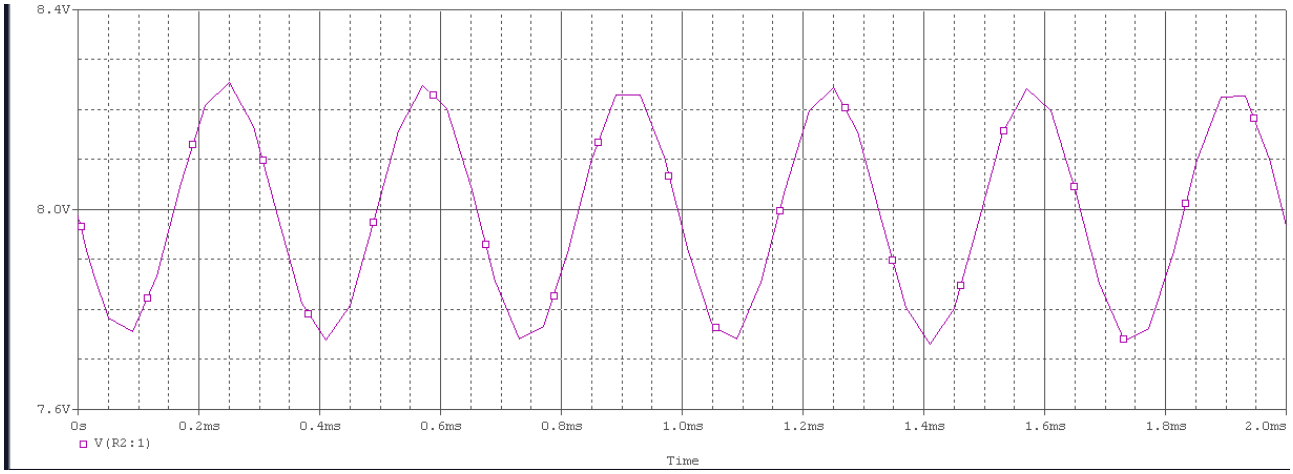

사진 *21: Collector* 전압

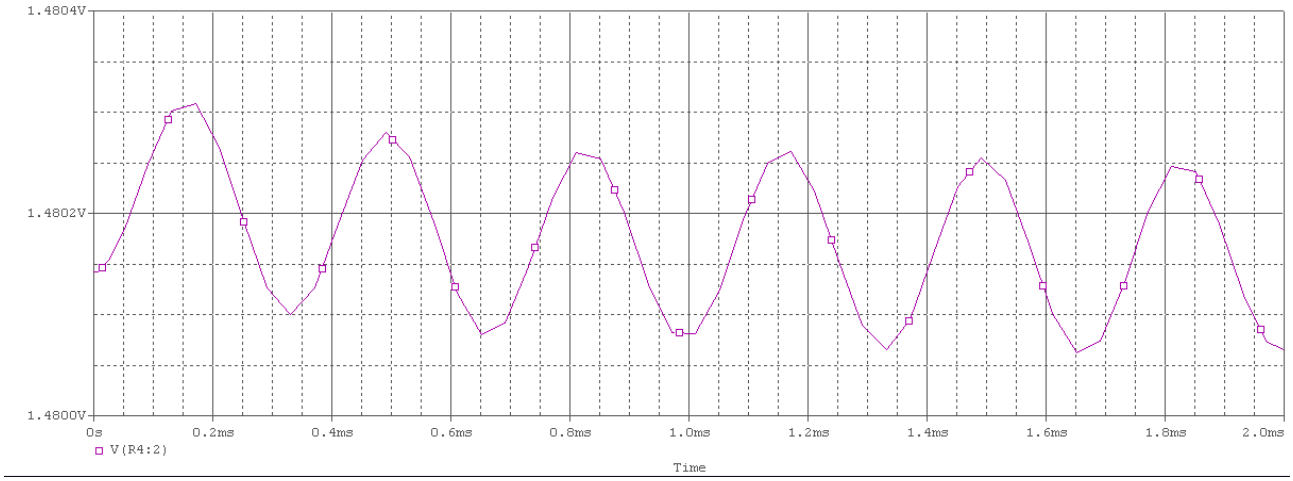

사진 *22: Emittor* 전압

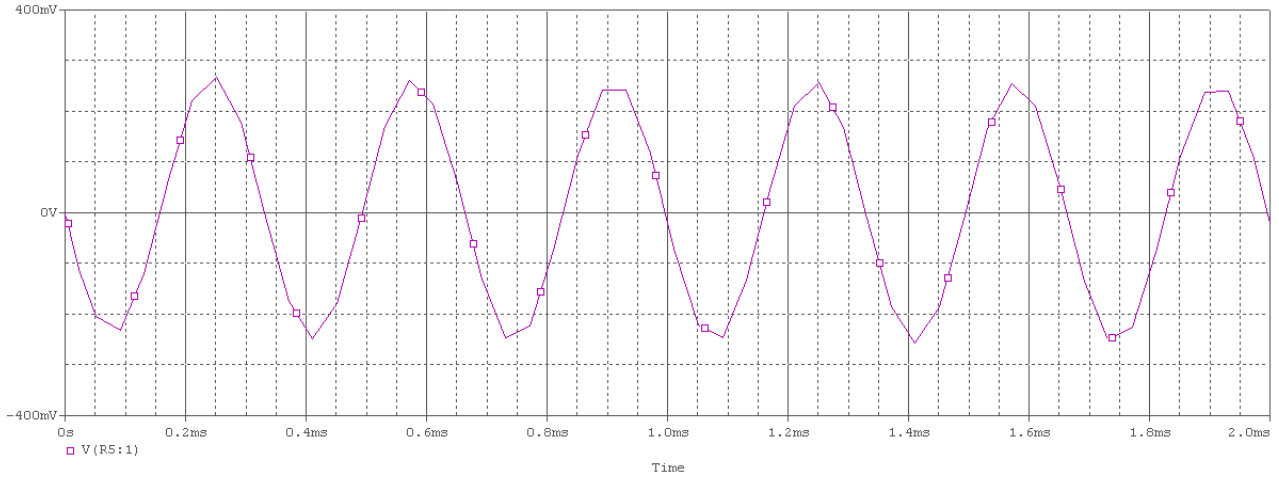

사진 *2:* 사진 *23: Output* 전압

TEST3

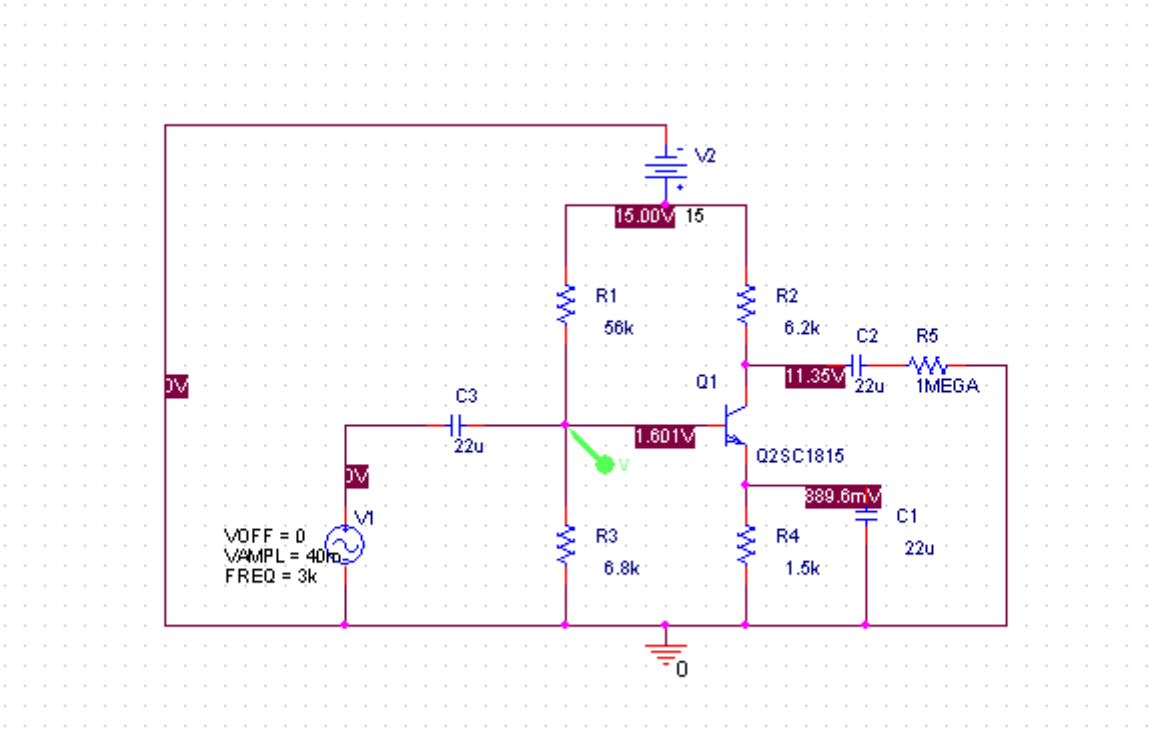

사진 *24: TEST3* 회로도

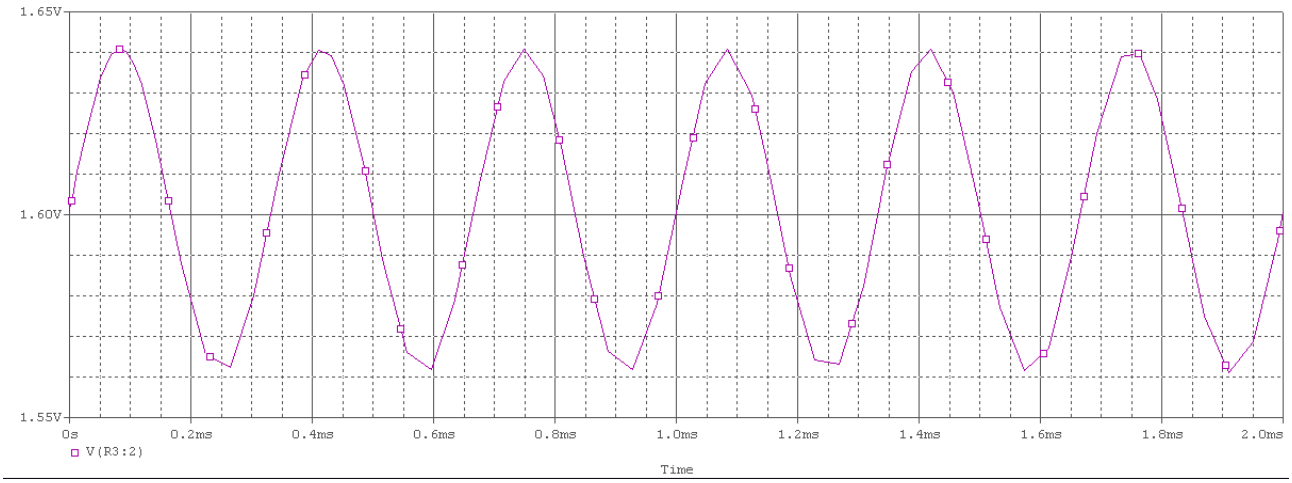

사진 *25: Base* 전압

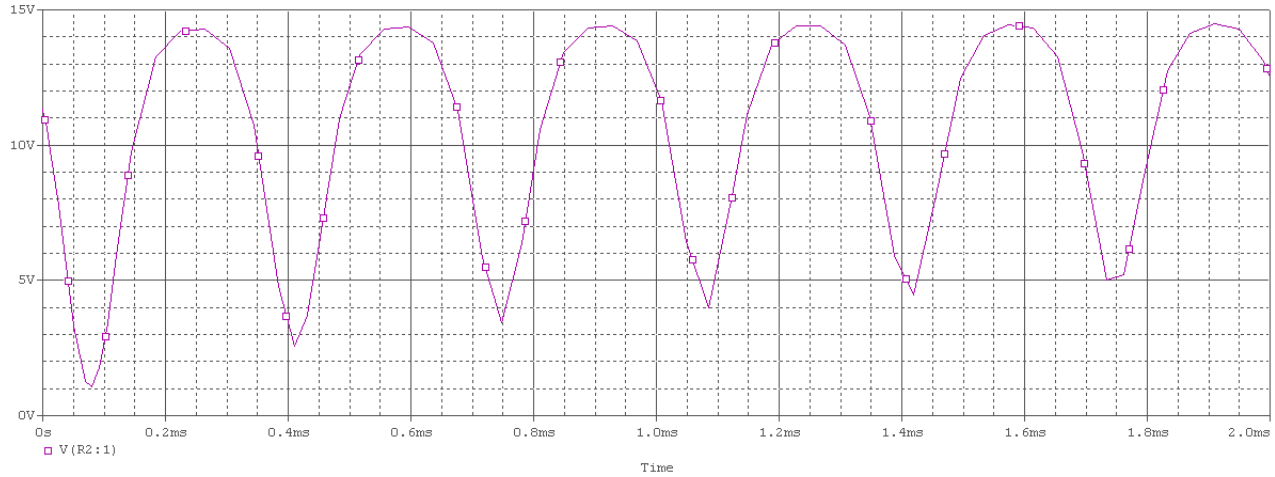

사진 *26: Collector* 전압

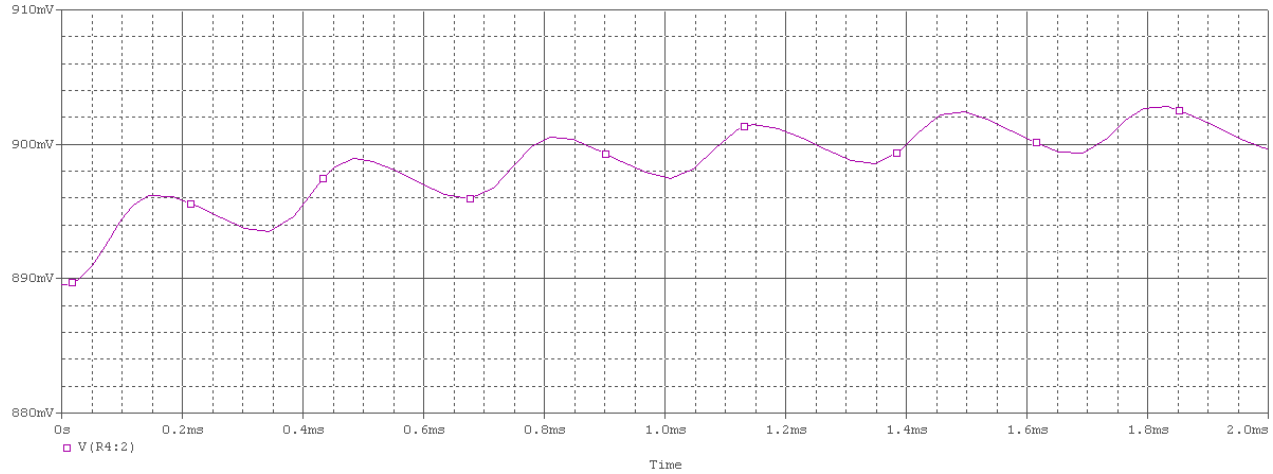

사진 *27: Emittor* 전압

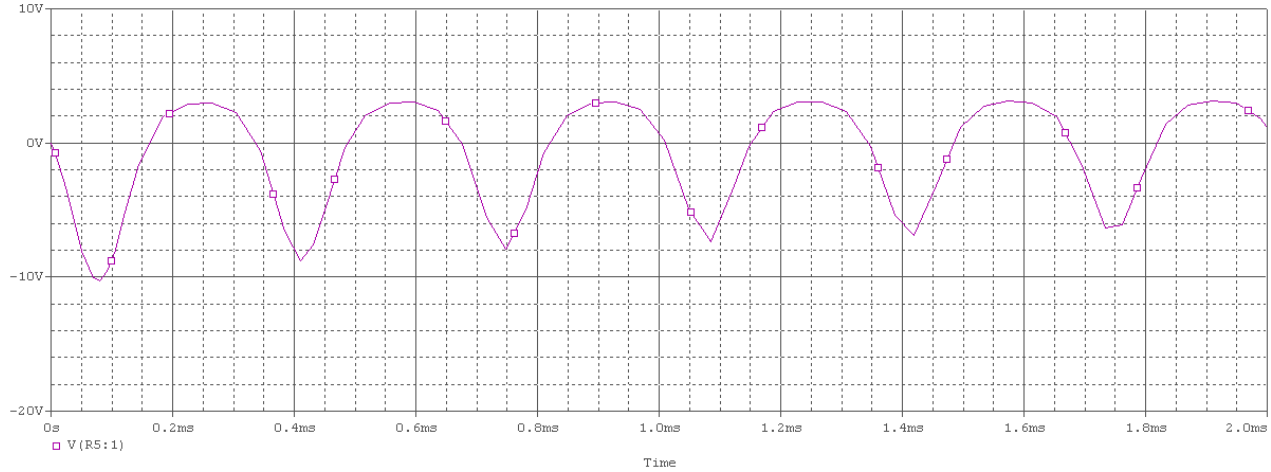

사진 *28: Output* 전압

TEST3 – 2

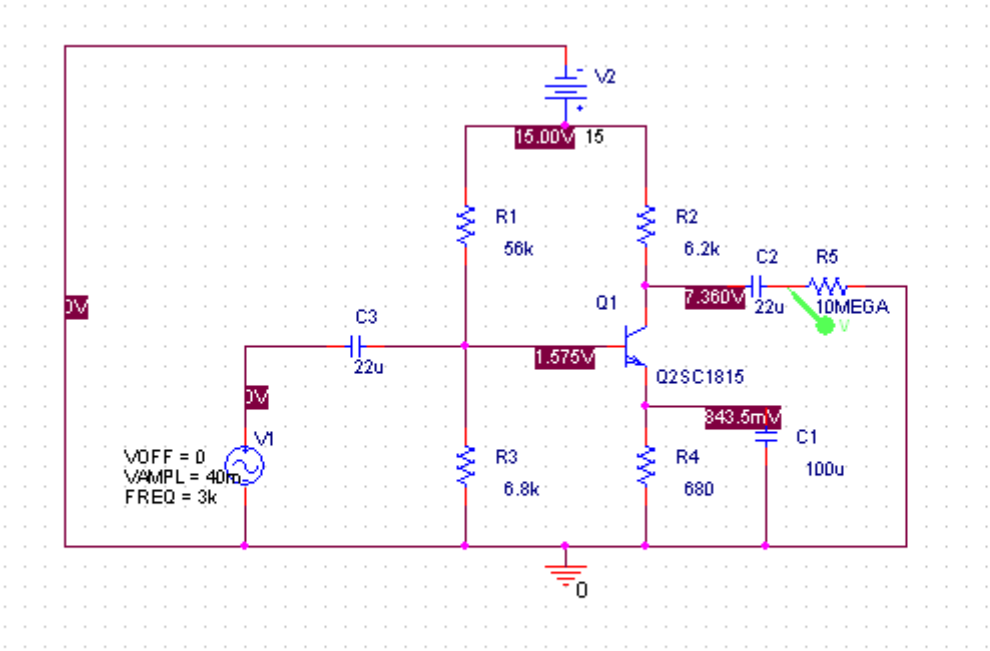

사진 *29: TEST3 - 2* 회로도

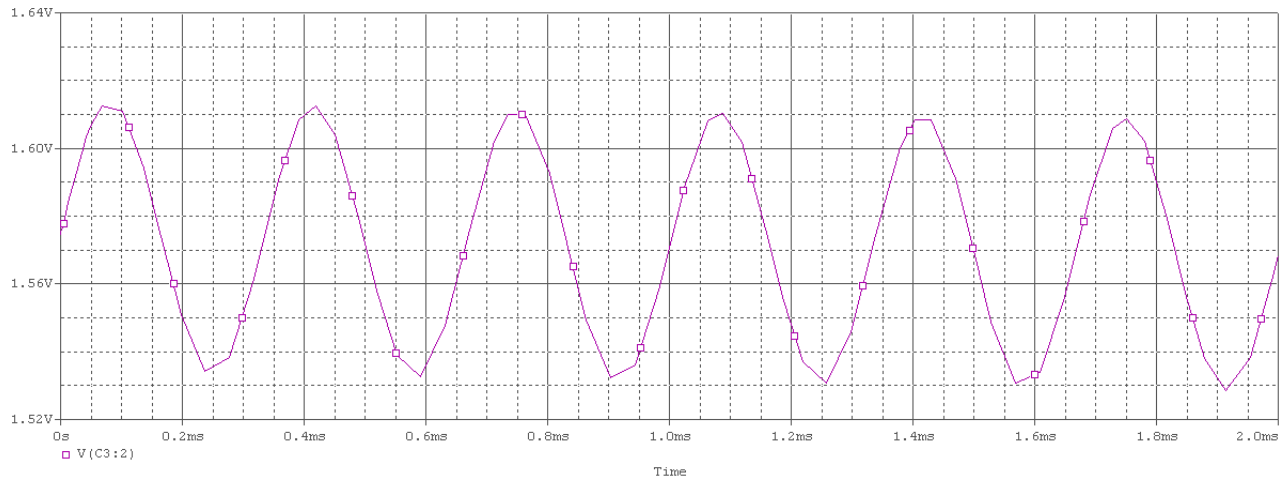

사진 *30: Base* 전압

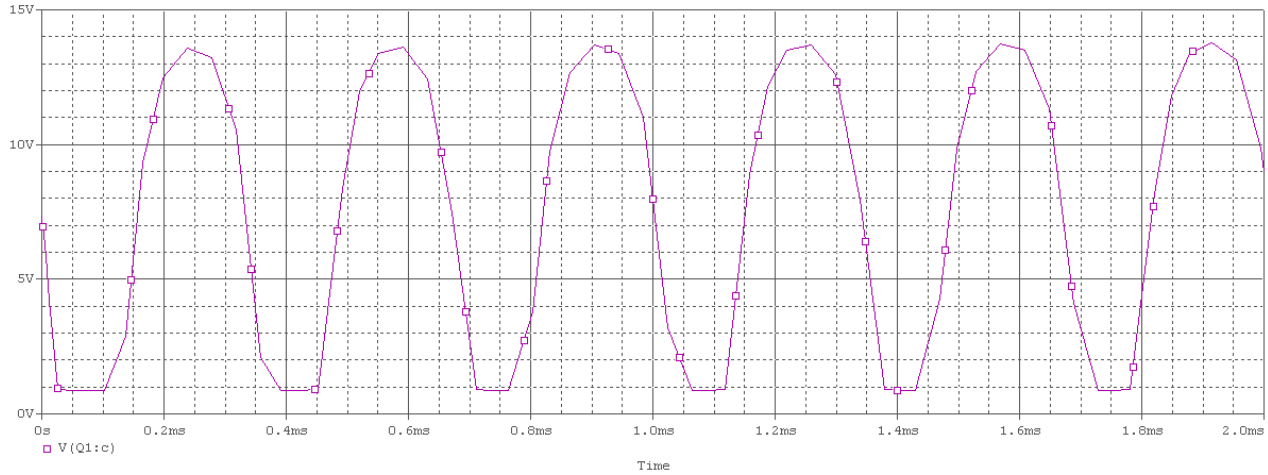

사진 *31: Collector* 전압

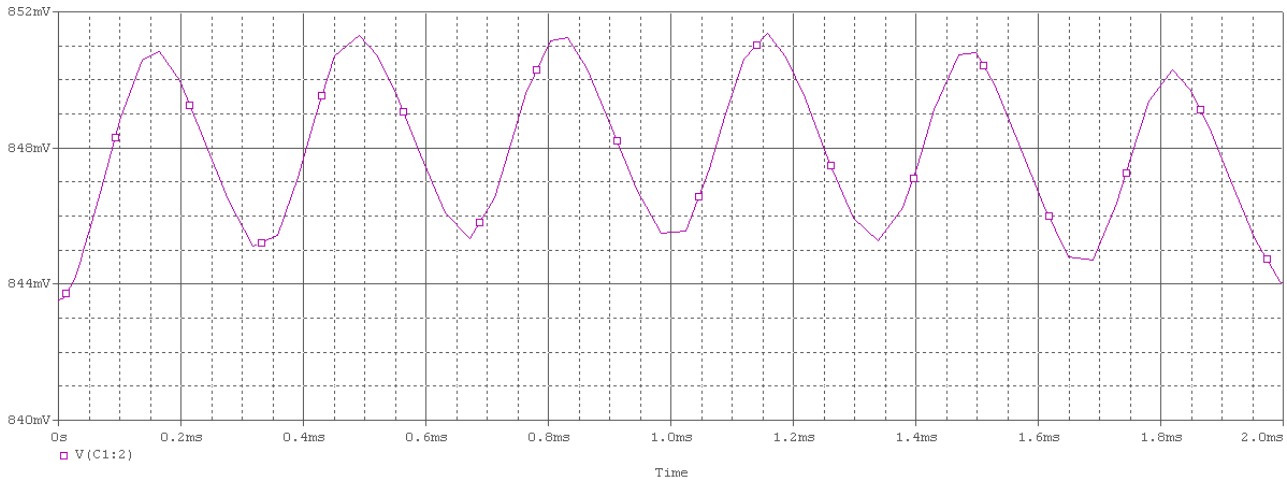

사진 *32: Emittor* 전압

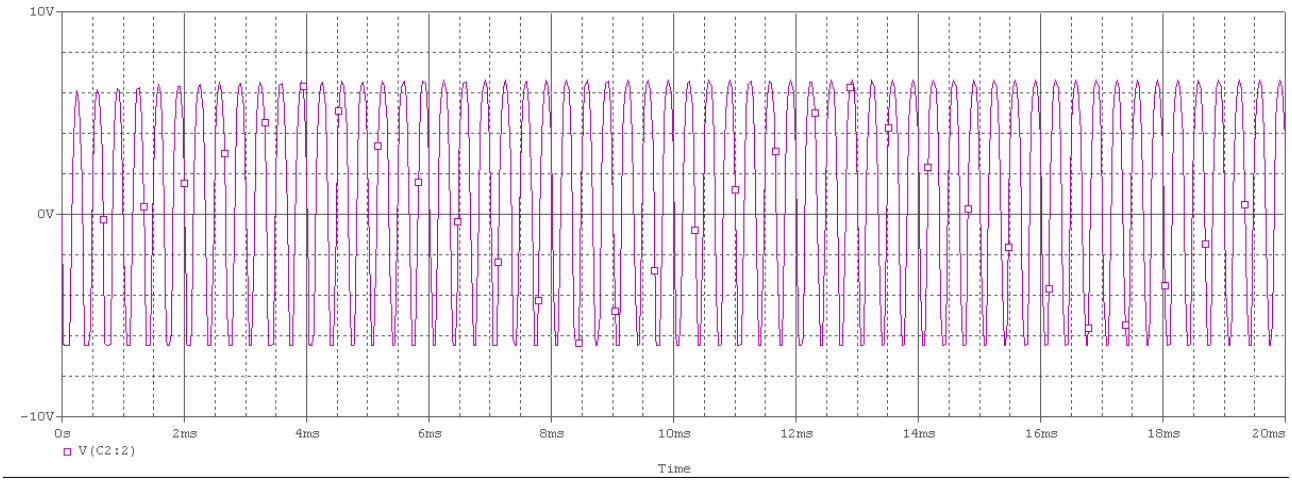

사진 *33: Output* 전압